# Sierra Desk 2Dr

White Light gray Black

Teulat

www.teulat.es

Assembly instructions

18752_TE / 18753_TE / 18754_TE

# Escritorio Sierra 2C
# Desk Sierra 2Dr
# Bureau Sierra 2T

Sierra **by Cambres Design**

Teulat

www.teulat.es

| Tamaño delacaja<br>Dimensions colis<br>Carton dimensions | Peso buto<br>poids brut<br>Gross weight | Peso neto<br>poids net<br>Net weight |
|---|---|---|
| 1360x720x100(MM) | **19.8** KG | **23.3** KG |
| 1190x760x150(MM) | **8.5** KG | **12.5** KG |

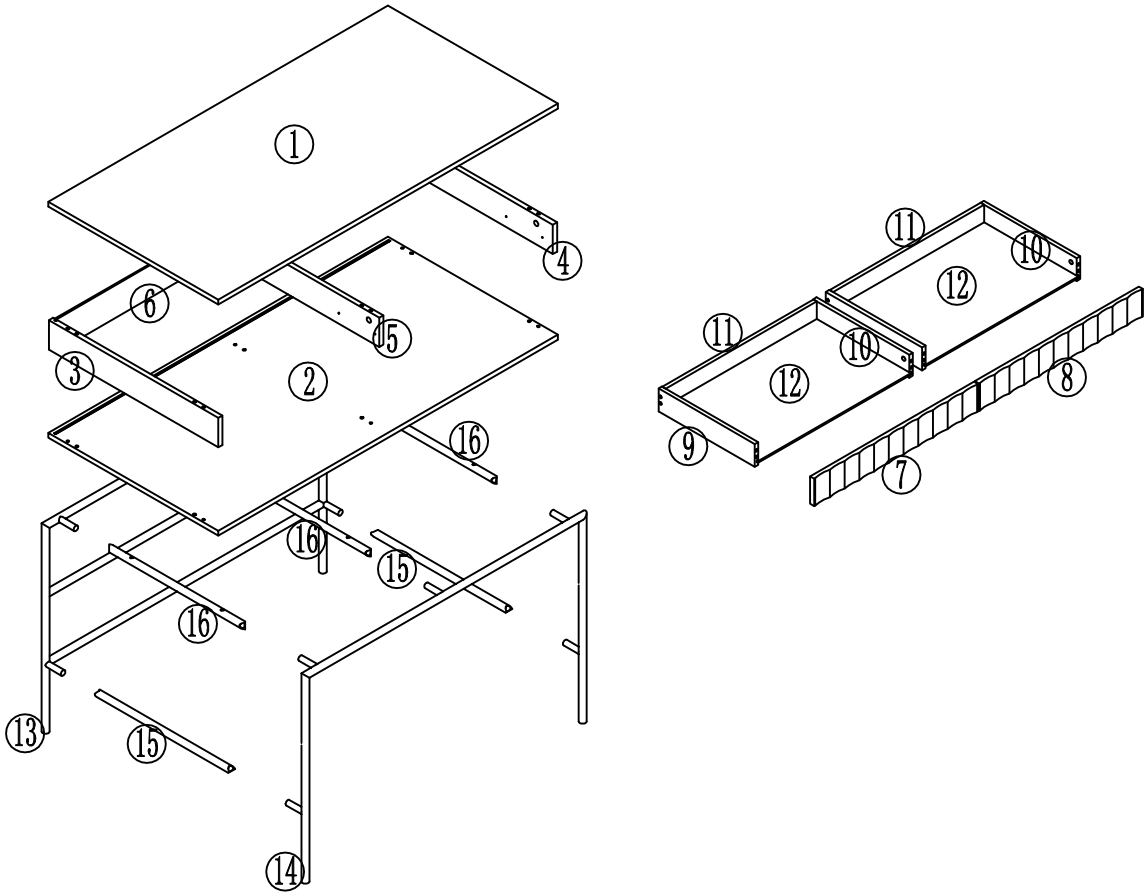


| CAJA/COLIS 1/2 | CAJA/COLIS 2/2 |
|---|---|
| 1 x PIECES 01<br>1 x PIECES 02<br>1 x PIECES 03<br>1 x PIECES 04<br>1 x PIECES 05<br>1 x PIECES 06<br>1 x PIECES 07<br>1 x PIECES 08<br>2 x PIECES 09<br>2 x PIECES 10<br>2 x PIECES 11<br>2 x PIECES 12 | 1 x PIECES 13<br>1 x PIECES 14<br>2 x PIECES 15<br>3 x PIECES 16<br><br>QUINCALLERIE<br>FEUILLES<br>MONTAGE |

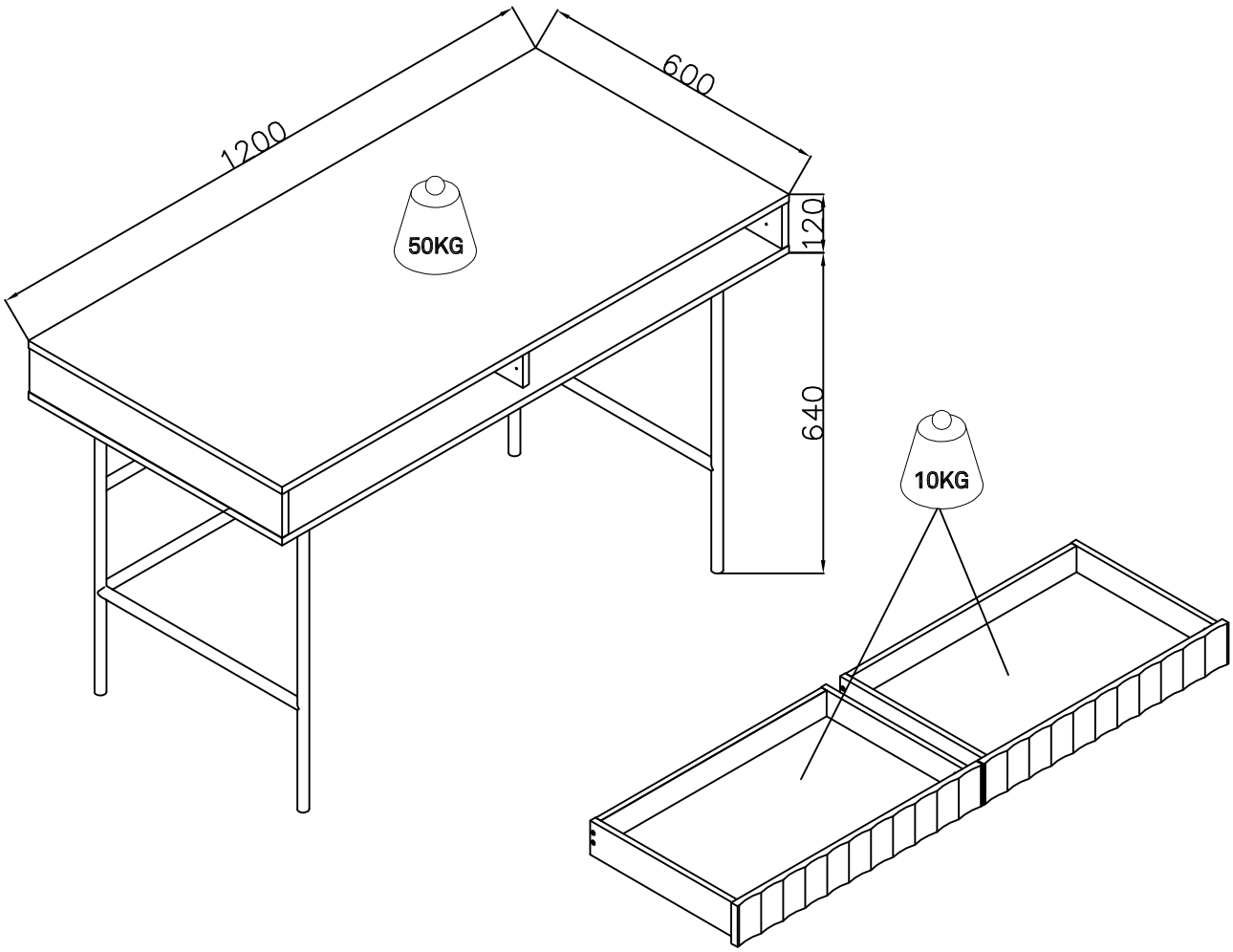
1200
600
120
640
50KG
10KG

## Needed for assembling

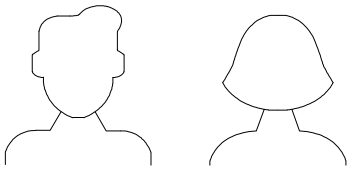

Min.two persons

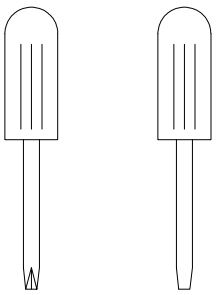

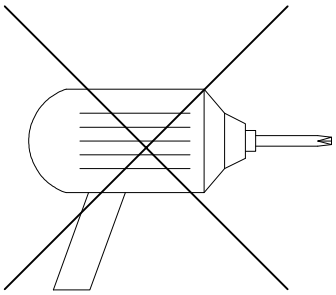

## Content of the boxes

1

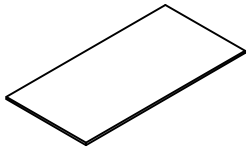

Top x1

2

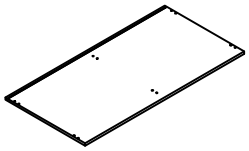

Bottom x1

3

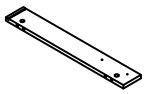

Left side x1

4

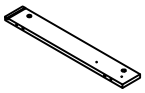

Right side x1

5

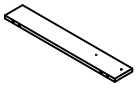

inner division x1

6

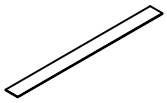

Back x1

7

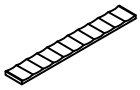

Left Drawer front x1

8

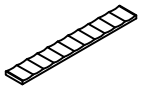

Right Drawer front x1

9

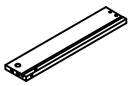

Drawer left x2

10

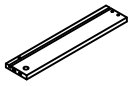

Drawer right x2

11

Drawer back x2

12

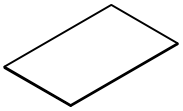

Drawer bottom x2

13

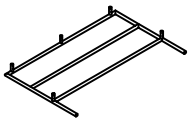

Leg x1

14

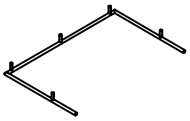

Leg x1

15

Beerer feet x2

16

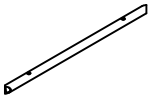

Beerer feet x3

| A | B | C | D | F | G |
|---|---|---|---|---|---|
| Minifix Screw Ø7x33mm | Minifix Ø15x11. 5mm | Minifix Screw Ø7x25mm | Minifix Ø12x9. 5mm | Dowel Ø8x30mm | Dowel Ø6x30mm |
| 6PCS | 6PCS | 4PCS | 4PCS | 12PCS | 4PCS |

| H | I | J | K | L | M |
|---|---|---|---|---|---|
| Left slide rail 340mm | Right slide rail 340mm | Screw Ø4x15mm | Fastening device 17x16x10.5mm | Screw Ø3x18mm | Screw Ø6x48mm |
| 2PCS | 2PCS | 4PCS | 4PCS | 4PCS | 6PCS |

| N | O | P | Q |
|---|---|---|---|
| Bolt M6x30mm | Bolt M6x12 mm | Allen key M4 60x30mm | Allen key Ø4*30mm |
| 10PCS | 20PCS | 1PC | 8PCS |

1

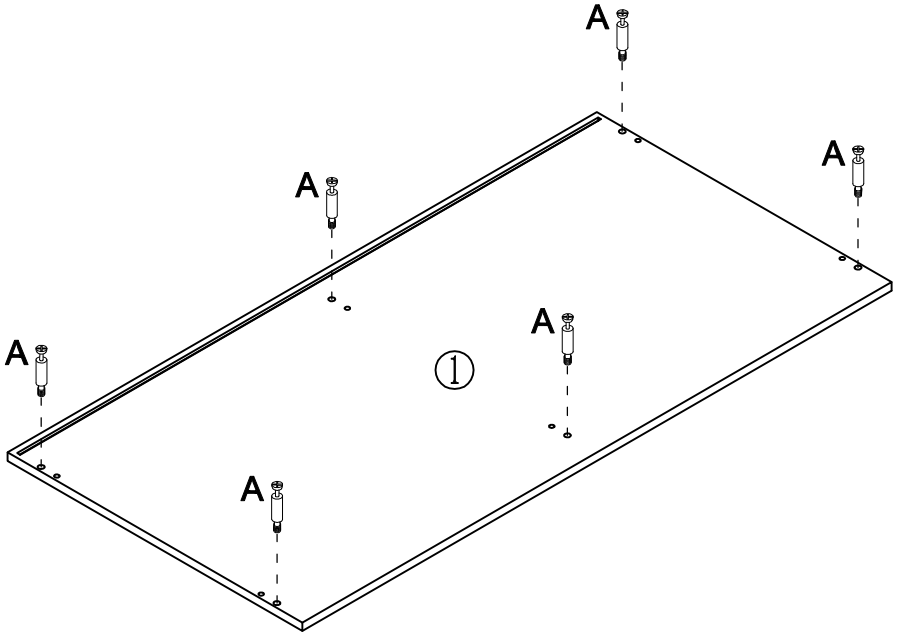
A
A
A
A
A
A
1

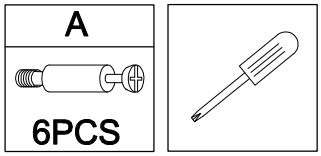
A
6PCS

2

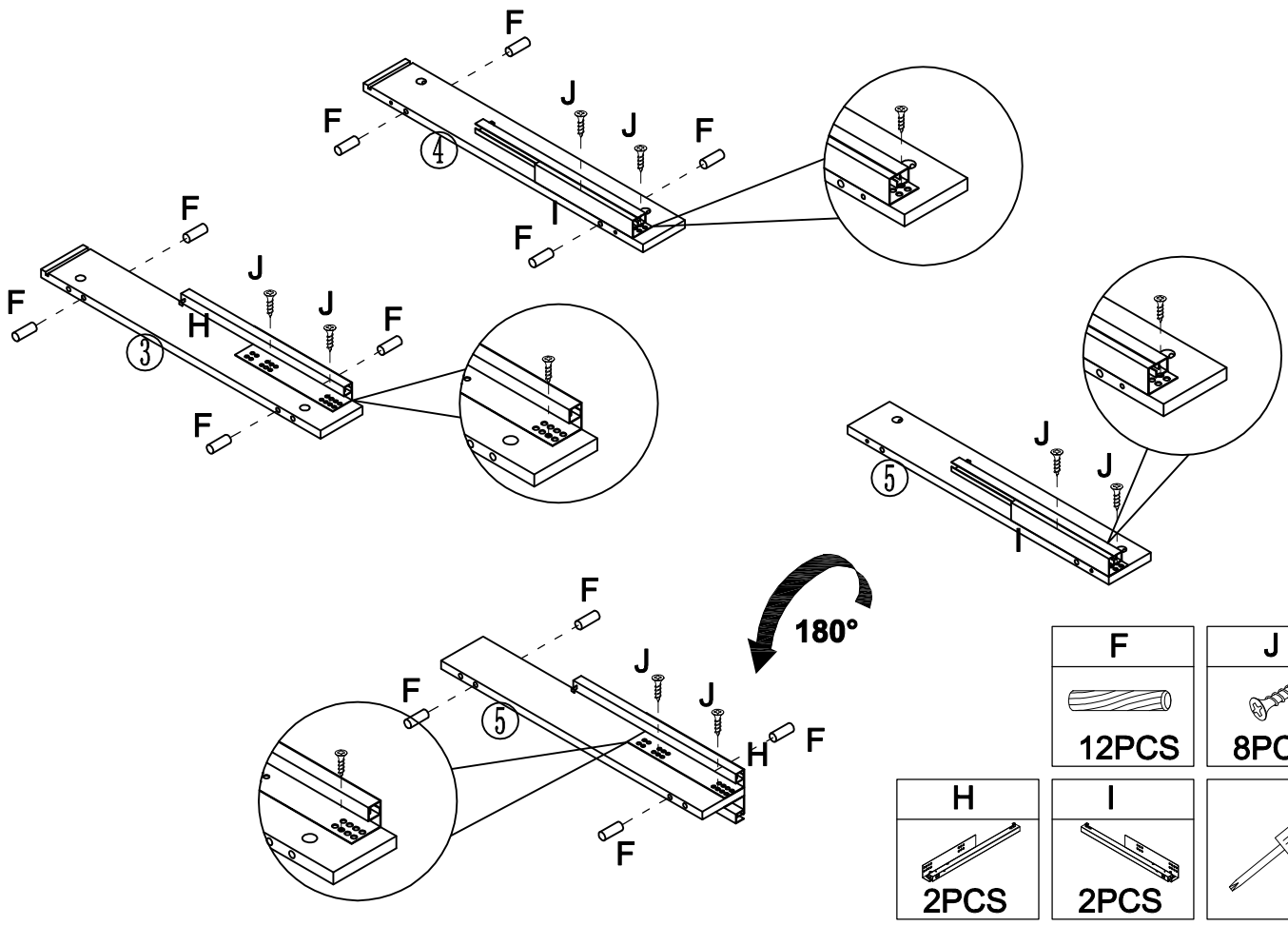
F
J
J
F
F
4
I
F
F
J
J
F
F
H
3
F
J
J
5
I
F
180°
J
J
F
5
H
F
F
F
12PCS
J
8PCS
H
2PCS
I
2PCS

3

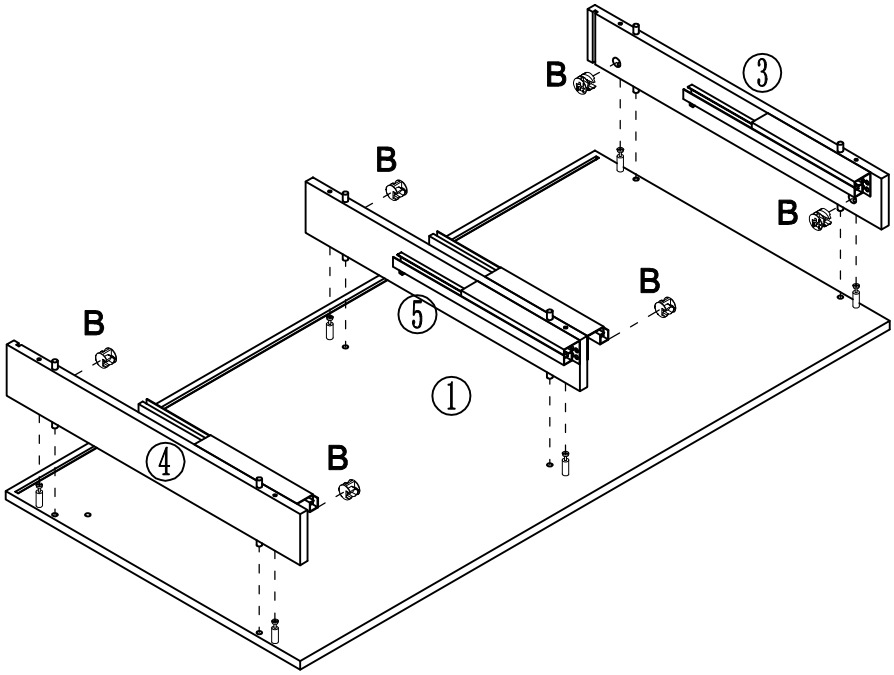


| B |
| --- |
| |
| 6PCS |

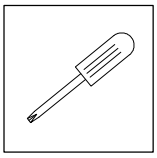

4

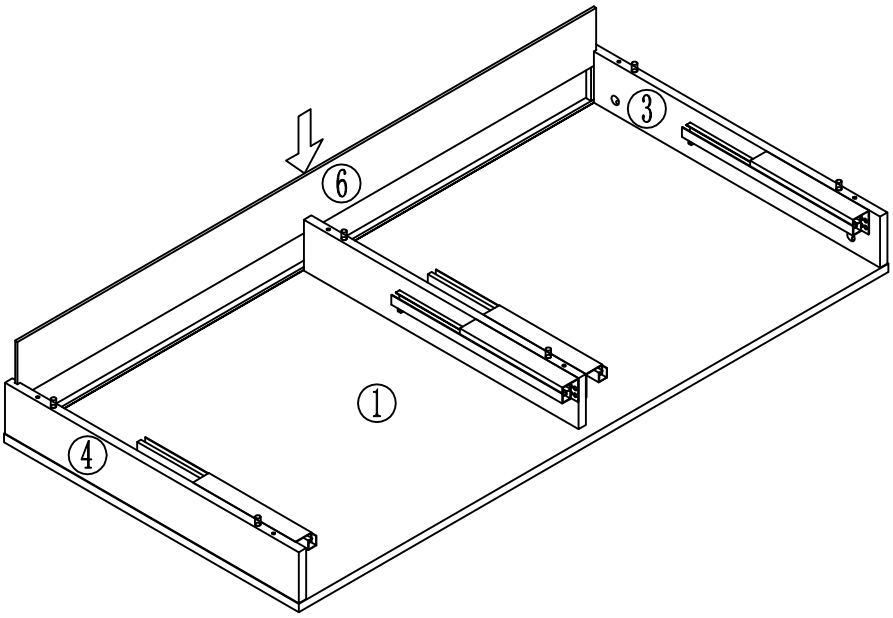

5 **SPANISH:**

En caso de reclamación, por favor, facilitar la información escrita en la etiqueta.

**FRENCH:**

En cas de réclamation, merci de transmettre les informations contenues sur l´ étiquette fixée sur le produit.

**ENGLISH :**

If you may have whatever complaint, please, let us know the information written on the label.

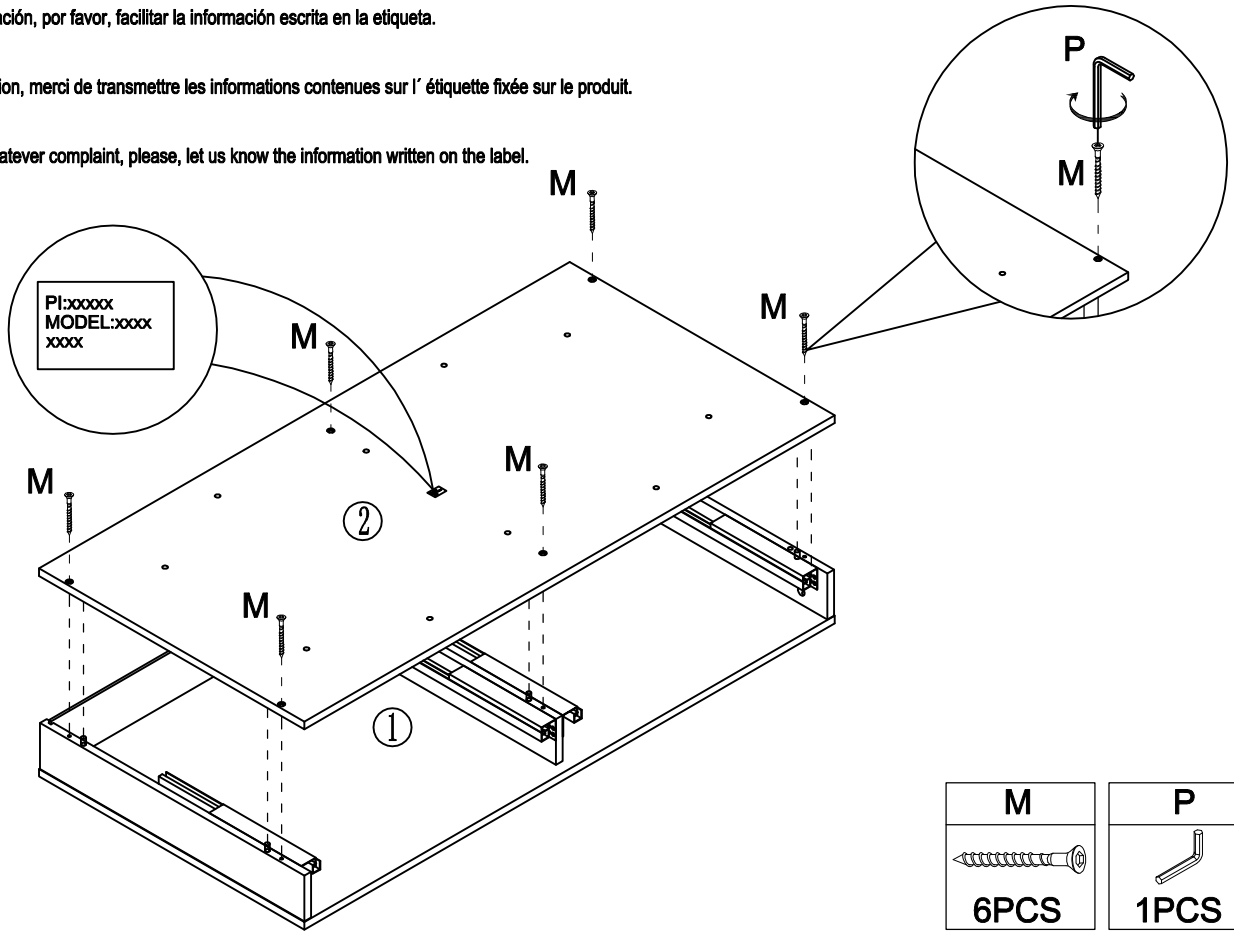


6

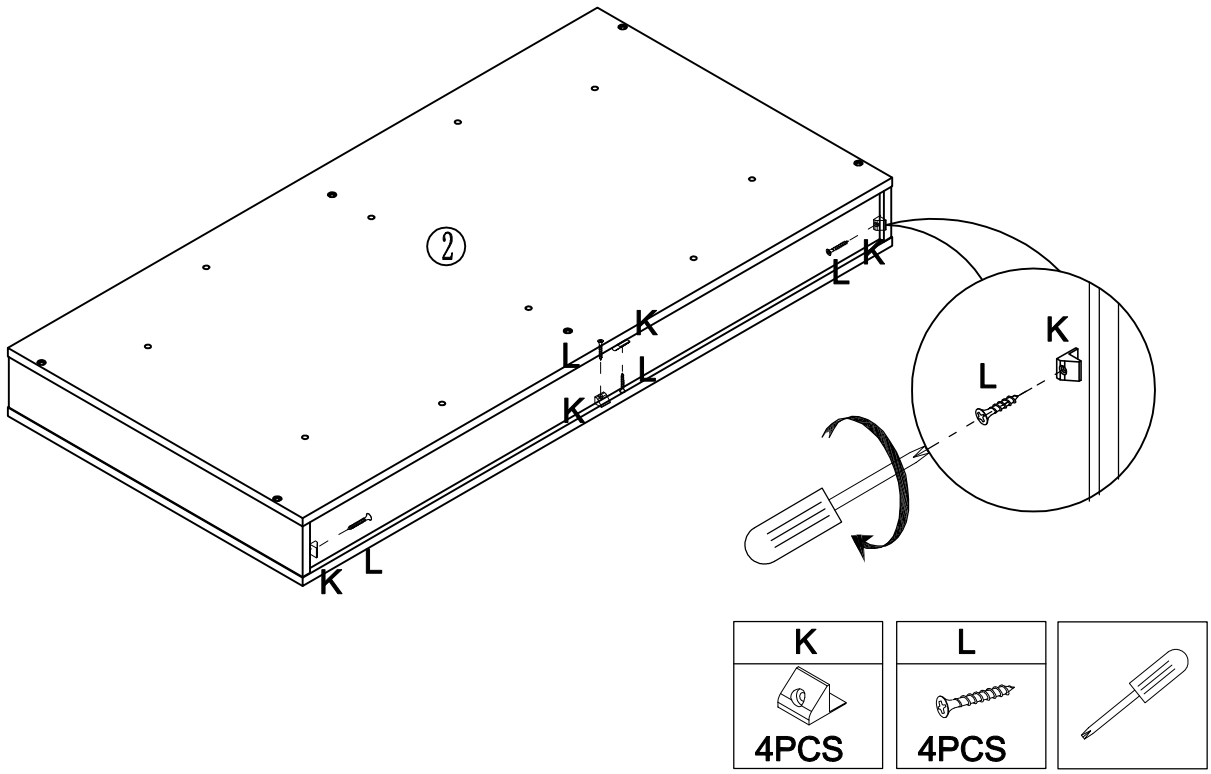

7

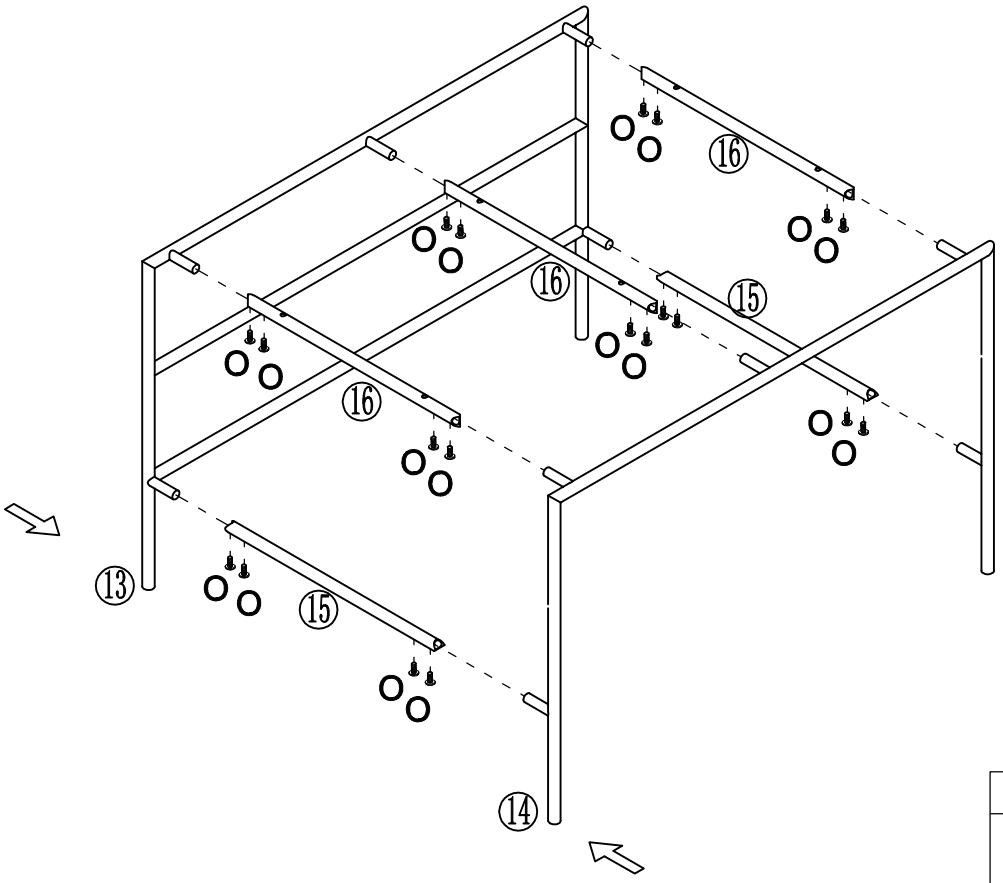


| O | P |
|---|---|
| 20PCS | 1PCS |

8

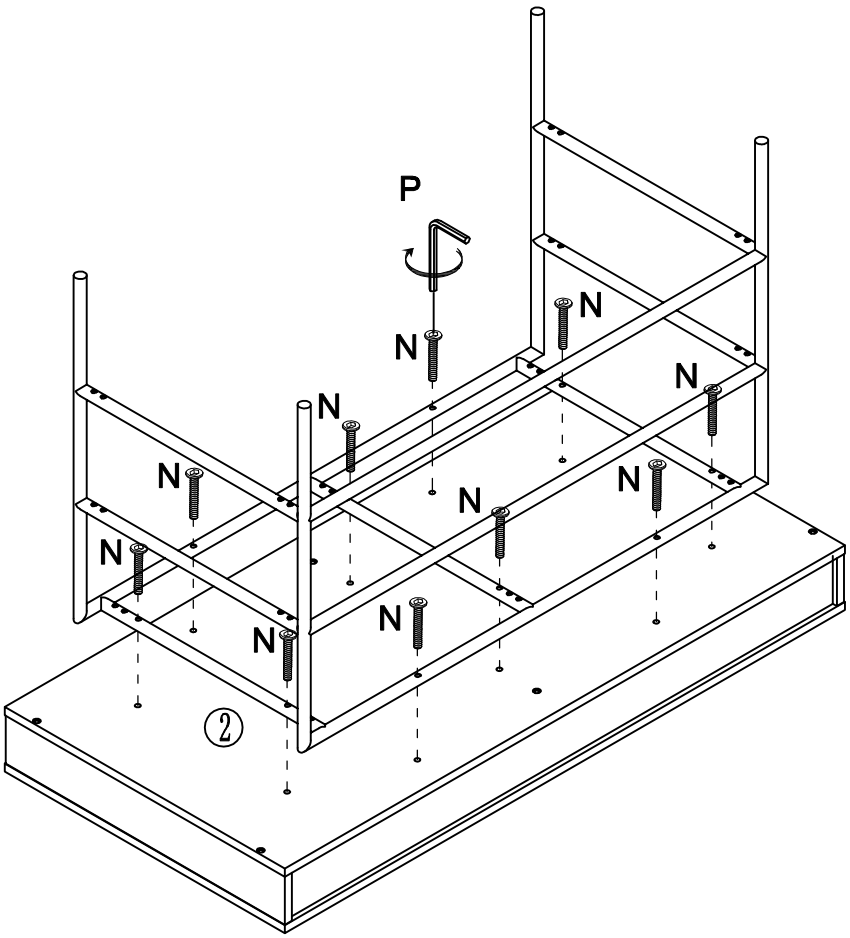


| N | P |
|---|---|
| 10PCS | 1PCS |

9

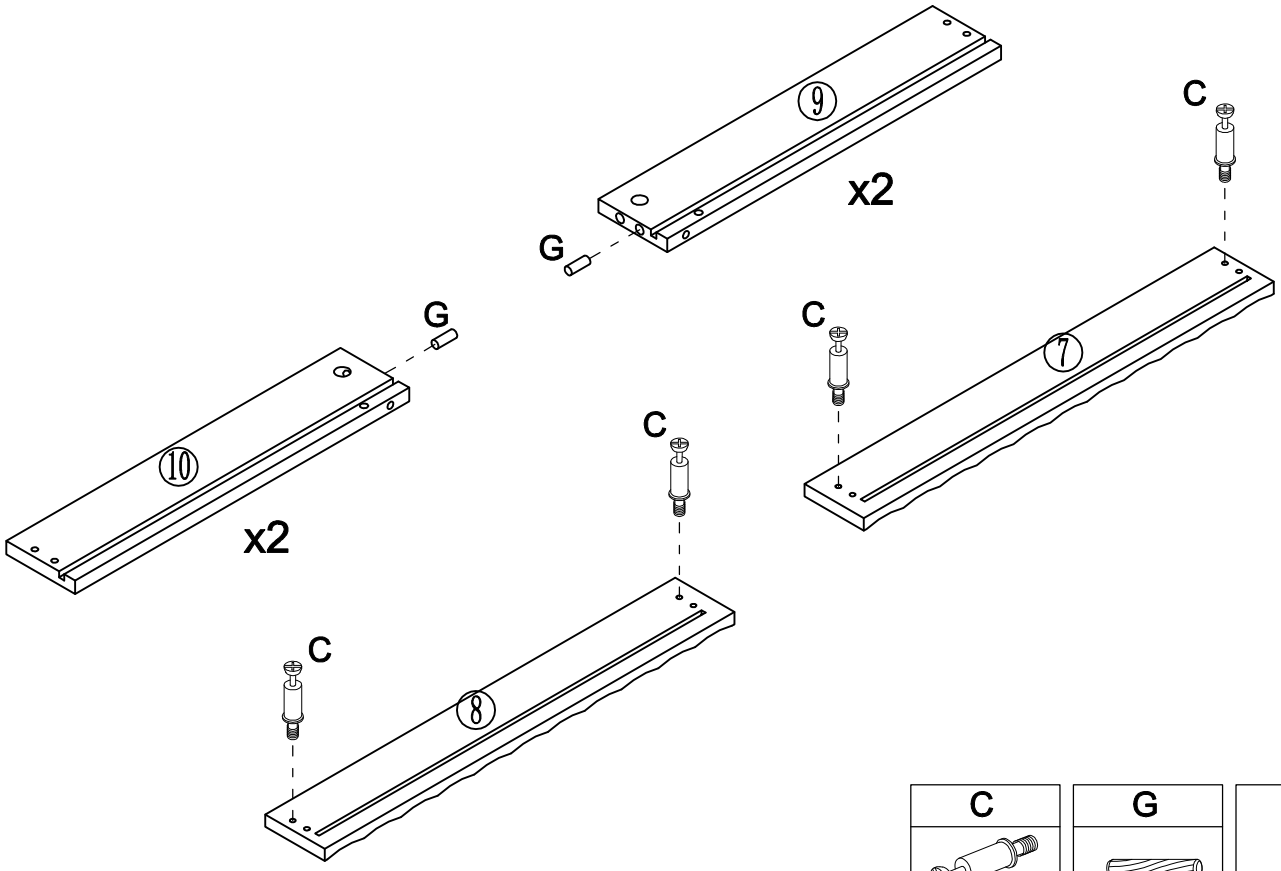


| C | G | |
|---|---|---|
| 4PCS | 4PCS | |

10

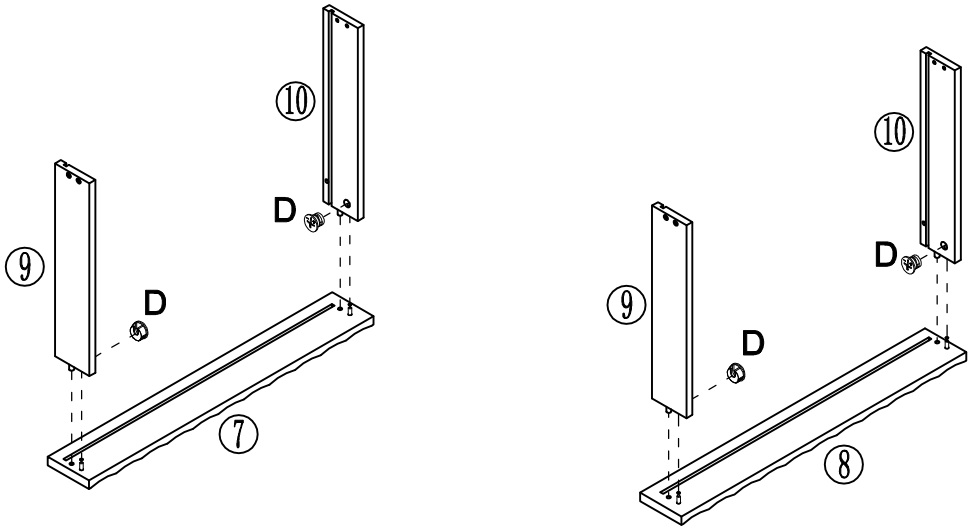


| D |
|---|
| 8PCS |

11

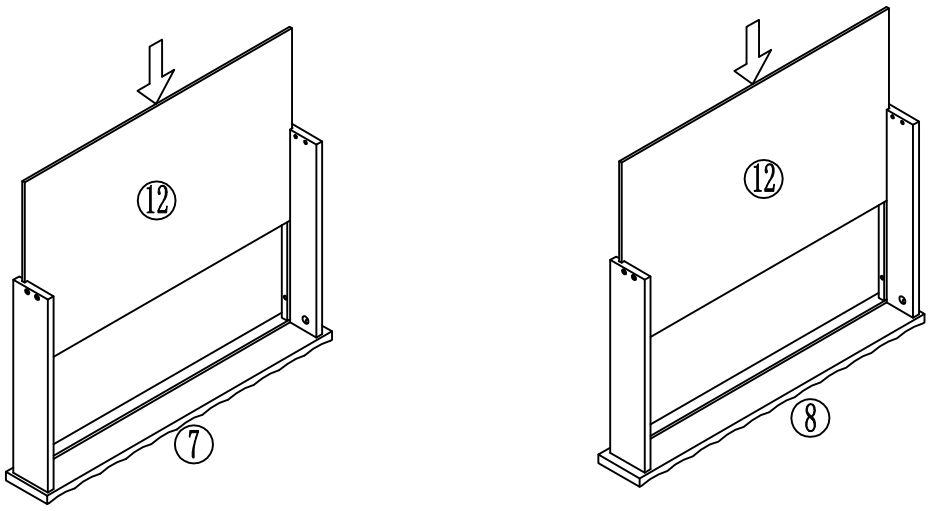


12

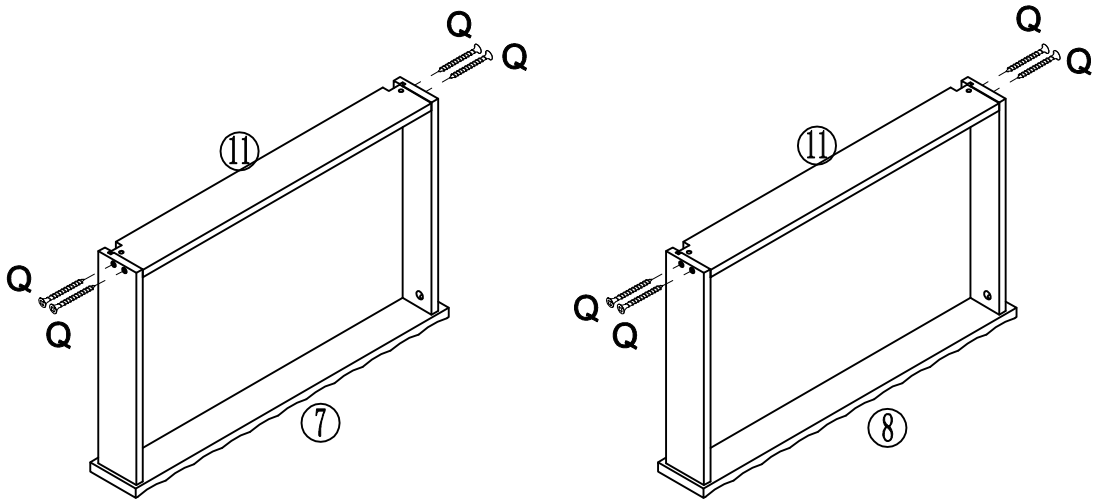


| Q |
| --- |
| 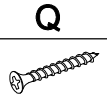 8PCS |

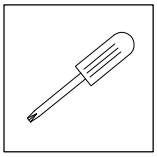

13

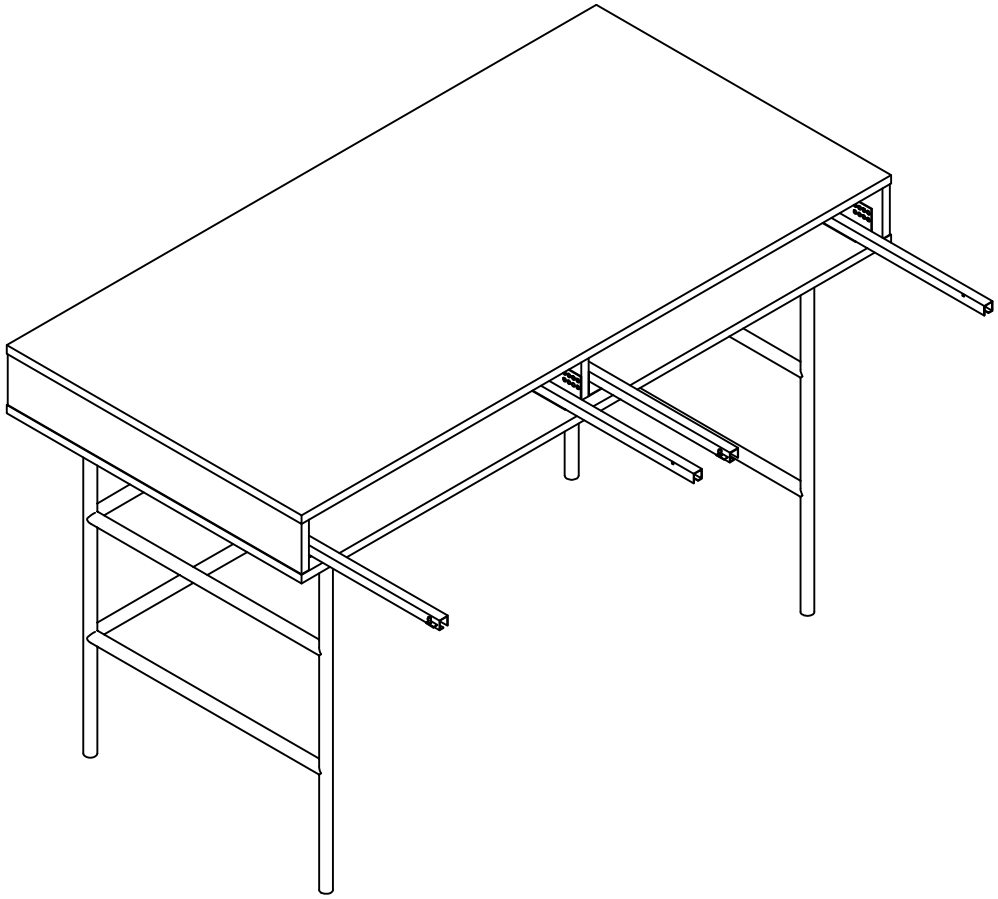

14

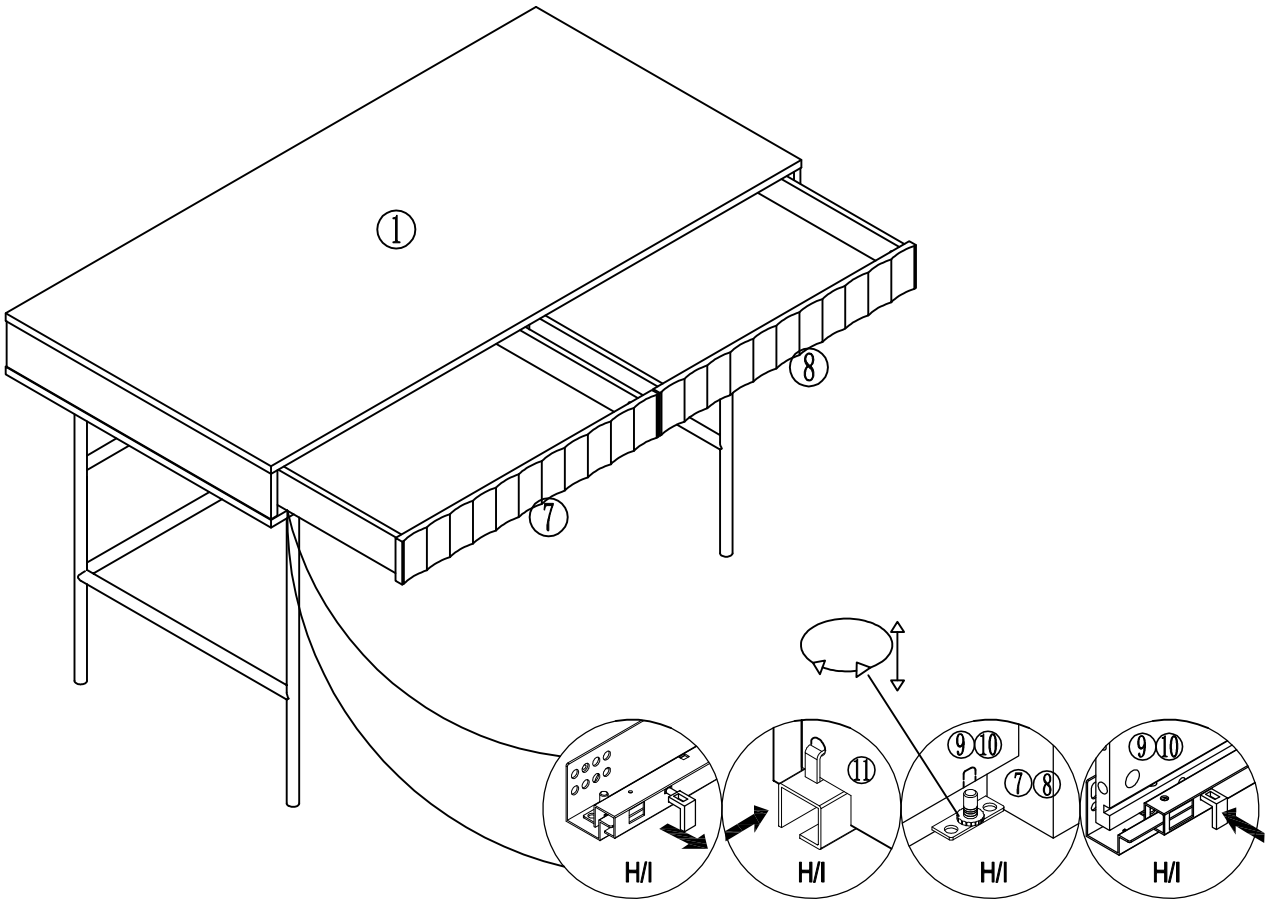

15

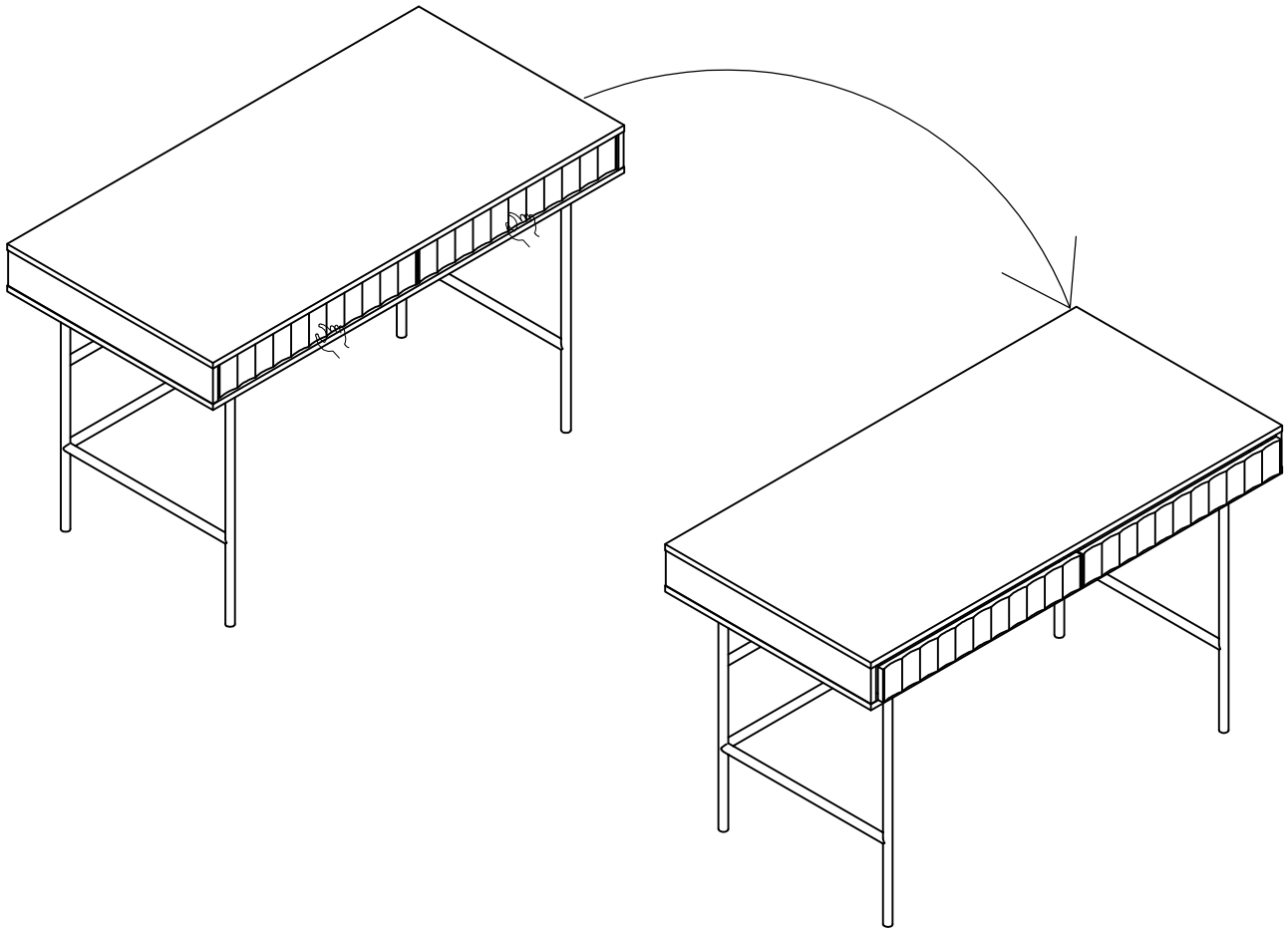

16

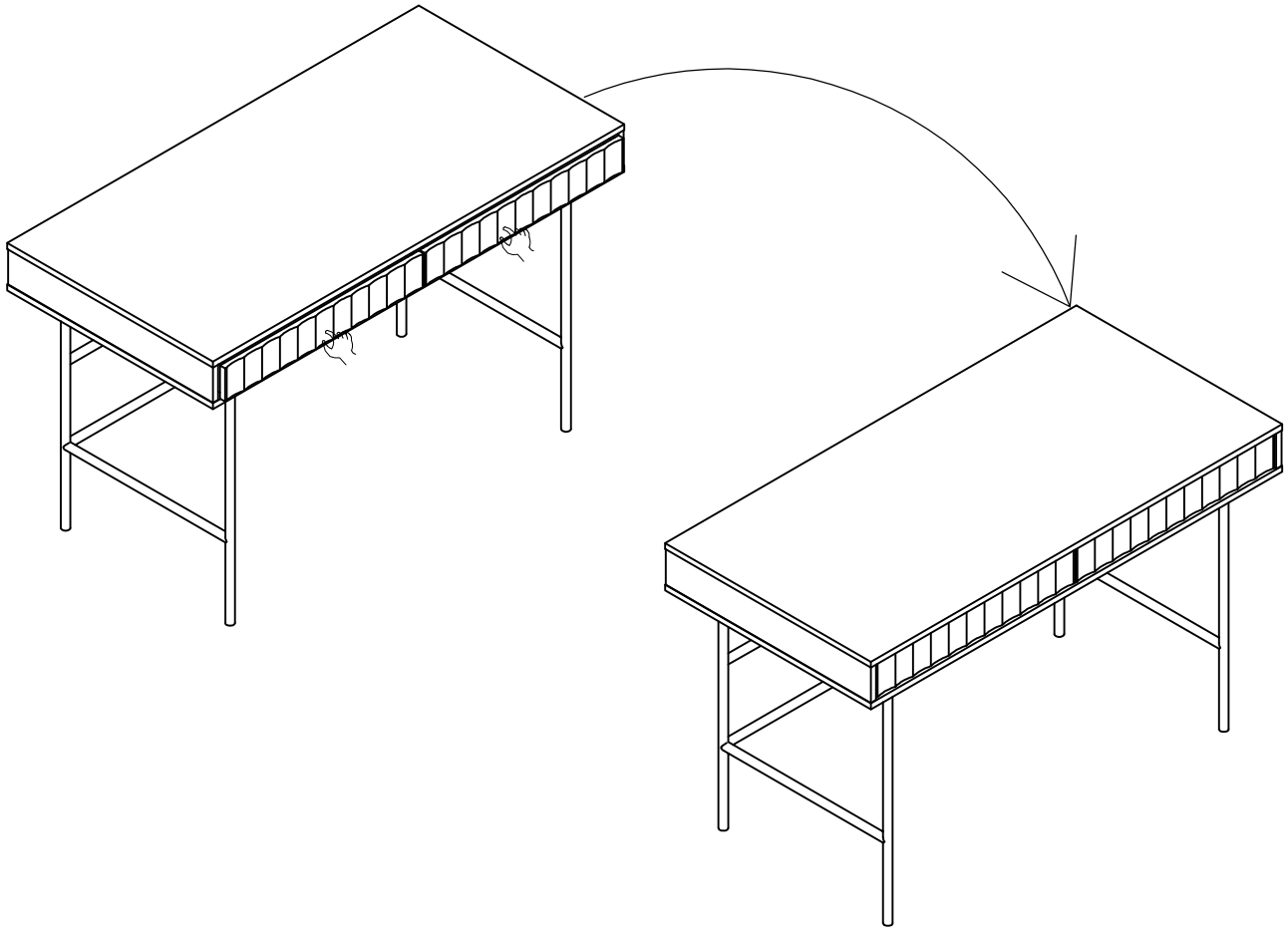

**FRENCH:** "Les meubles contenant des panneaux à base de bois (panneaux de particules, panneaux de fibres, contreplaqué...) peuvent émettre des substances polluantes dans l'air intérieur. Il est ainsi recommandé, après l'installation du meuble dans son logement, d'aérer fréquemment la pièce concernée pendant au moins quatre semaines afin de réduire son exposition aux polluants émis par le meuble."

**SPANISH:** Los muebles que contienen paneles a base de madera (Aglomerado, cartón, contrachapado ...) pueden emitir sustancias contaminantes en el aire. Por lo tanto, se recomienda airear frecuentemente los muebles al menos durante cuatro semanas después de su instalación para reducir su exposición a los contaminantes emitidos por los muebles.

**ENGLISH:** Furniture containing wood-based panels (Particle board, fibreboard, plywood ...) could emit pollutants on the air. Therefore, it is advisable to ventilate the furniture at least during four weeks after its assembly in order to reduce the exposure to the pollutants released by the furniture.

## FRANCAIS - SUISSE

### CONSEILS DE MONTAGE :

*1 > BIEN ETUDIER LA NOTICE DE MONTAGE.*
*2 > REPEREZ LES PIECES CONSTITUANT VOTRE MEUBLE.*
*3 > REGROUPEZ ET CONTROLEZ LA QUINCAILLERIE.*
*4 > MUNISSEZ-VOUS DE L'OUTILLAGE NECESSAIRE.*
*5 > AMENAGEZ-VOUS UNE ZONE DE MONTAGE.*
*6 > PROCEDEZ AU MONTAGE.*

**NE JAMAIS FORCER LES ASSEMBLAGES.
RESSERREZ LES VIS APRES QUELQUES TEMPS D'USAGE.
GARDER VOTRE NOTICE DE MONTAGE, SI UNE PIECE VENAIT A MANQUER, ELLE SERAIT LE PLUS CLAIR MOYEN DE COMMUNIQUER AVEC VOTRE MAGASIN.**

### CONSEILS D'ENTRETIEN :

*1 > DÉPOUSSIÉREZ SOIGNEUSEMENT.*
*2 > UTILISEZ UN CHIFFON SEC.*

**- NE JAMAIS UTLISER DE PRODUITS ABRASIFS: POUDRE, LAINE D'ACIER, SOLVANTS.
- NE PAS MOUILLER**

| | PAPIER DECOR | SURFACES STRATIFIÉES | SURFACES LAQUÉES | BOIS VERNIS | TEXTILE CUIR |
|---|---|---|---|---|---|
| EAU SAVONNEUSE (SAVON NEUTRE) | ○ | ○ | ○ | ○ | ○ |
| EAU ADDITIONNÉE | | ○ | ○ | | |
| ENTRETIEN SPÉCIFIQUE FABRICANT | | | | | ○ |

## DEUTSCH - SCHWEIZ

### MONTAGE ANLEITUNG:

*1 > DIE MONTAGEANLEITUNG SORGFÄLTIG DURCHLESEN.*
*2 > DIE EINZELTEILE DES MÖBELSTÜCKS ERMITTELN.*
*3 > DIE BESCHLÄGE ZUSAMMENLEGEN UND PRÜFEN.*
*4 > DAS NOTWENDIGE WERKZEUG ZURECHTLEGEN.*
*5 > EINEN MONTAGEBEREICH FREIMACHEN.*
*6 > DAS MÖBELSTÜCK ZUSAMMENBAUEN.*

**NIEMALS DIE VERBINDUNGEN ZU STARK ANZIEHEN.
DIE SCHRAUBEN NACH EINIGER ZEIT DES GEBRAUCHS ERNEUT FESTZIEHEN. DIE MONTAGEANLEITUNG GUT AUFBEWAHREN: SOLLTE EIN TEIL FEHLEN, IST SIE DAS BESTE VERSTÄNDIGUNGSMITTEL MIT IHREM GESCHÄFT.**

### PFLEGEHINWEISE :

*1 > SORGFÄLTIG ENTSTAUBEN.*
*2 > VERWENDEN SIE EIN TROCKENES TUCH.*

**- BENUTZEN SIE KEINE SCHEUERMITTEL WIE PULVER, STAHLWOLLE, LÖSUNGSMITTEL.
- KEIN WASSER VERWENDEN.**

| | DEKORPAPIER | OBERFLÄCHE LAMINAT | OBERFLÄCHE LACK | LACKIERTEM HOLZ | TEXUL LEDER |
|---|---|---|---|---|---|
| SEIFENLAUGE (NEUTRALSEIFE) | ○ | ○ | ○ | ○ | ○ |
| WASSER MIT HAUSHALTSRFINIGER | | ○ | ○ | | |
| PRODUZENT SPEZIFISCHER UNTERHALI | | | | | ○ |

## ITALIANO - SVIZZERA

### CONSIGLI DI MONTAGGIO

*1 > STUDIARE BENE LE ISTRUZIONI DI MONTAGGIO.*
*2 > PRENDERE CONOSCENZA DEI PEZZI CHE COSTITUISCONO IL MOBILE.*
*3 > RAGGRUPPARE E CONTROLLARE LA FERRAMENTA.*
*4 > MUNIRSI DEGLI UTENSILI NECESSARI.*
*5 > PREPARARE UNA ZONA DI MONTAGGIO.*
*6 > PROCEDERE AL MONTAGGIO.*

**NON FORZARE MAI GLI ASSEMBLAGGI
RISTRINGERE LE VITI DOPO UN PERIODO D'USO
CONSERVARE QUESTE ISTRUZIONI DI MONTAGGIO, SE UN PEZZO VENISSE A MANCARE SAREBBE IL MIGLIORE MEZZO DI COMUNICAZIONE CON IL RIVENDITORE**

### CONSIGLI PER LA MANUTENZIONE :

*1 > SPOLVERATE ACCURATAMENLE.*
*2 > USARE UN PANNO ASCIUTTO.*

**- NON UTILIZZARE MAI PRODOTTI ABRASIVI: POLVERE, LANA DI ACCIALO, SOLVENTI.
- NON BAGNARE.**

| | CARTA | SUPERRCIE STRATIFICATE | SUPERFICIE LACCATE | LACCATE EGNO VERNICIATO | TESSILE CUOIO |
|---|---|---|---|---|---|
| ACQUA CON SAPONE (SAPONE NEUTRO) | ○ | ○ | ○ | ○ | ○ |
| ACQUA CON DETERSIVO SAN MARC | | ○ | ○ | | |
| MANUTENZIONE SPECIFICA PRODUTORE | | | | | ○ |

## PORTUGUÊS

### CONSELHOS DE MONTAGEM:

*1 > ESTUDE BEM AS INSTRUÇÕES DE MONTAGEM.*
*2 > REUNA AS PEÇAS QUE CONSTITUEM O SEU MÓVEL.*
*3 > REAGRUPE AS FERRAGENS.*
*4 > EQUIPE-SE COM AS FERRAMENTAS NECESSÁRIAS .*
*5 > PREPARE UMA ÁREA PARA A MONTAGEM.*
*6 > INICIE A MONTAGEM.*

**NUNCA FORÇAR OS ENCAIXES.**
**REAPERTAR OS PARAFUSOS APÓS UM TEMPO DE UTILIZAÇÃO.**
**GUARDAR AS INSTRUÇÕES DE MONTAGEM.**
**CASO FALTE ALGUMA PEÇA, O MAIS ACONSELHÁVEL É CONTATAR O REVENDEDOR.**

### CONSELHOS PARA A MANUTENÇÃO :

*1 > ELIMINAR BEM O PÓ.*
*2 > USAR PANO SECO.*

**- NUNCA UTILIZAR PRODUTOS ABRASIVOS: SAPONÁCEOS, LÃ DE AÇO, SOLVENTES.**
**- NÃO MOLHAR .**

| | ACABAMENTO IMITAÇÃO | SUPERFÍCIES ESTRATIFICADAS | SUPERFICIES LACADAS | MADEIRA ENVERNIZADA | TEXTEIS PELES |
|---|---|---|---|---|---|
| ÁGUA COM SABÃO (SABÃO NEUTRO) | ○ | ○ | ○ | ○ | ○ |
| ÁGUA COM DETERGENTE | | ○ | ○ | | |
| INSTRUCÕES ESPECÍFICAS DO FABRICANTE | | | | | ○ |

## ESPAÑOL

### CONSEJOS PARA EL MONTAJE:

*1 > ESTUDIE ATENTAMENTE EL MANUAL DE MONTAJE.*
*2 > LOCALICE LAS PIEZAS QUE CONSTITUYEN SU MUEBLE.*
*3 > REUNA Y CONTROLE LOS TORNILLOS.*
*4 > EQUIPE-SE DE LAS HERRAMIENTAS NECESARIAS.*
*5 > PREPARE UMA ZONA DE MONTAJE.*
*6 > REALICE EL MONTAJE.*

**NO FUERCE NUNCA EN LAS UNIONES. APRIETE LOS TORNILLOS DESPUES DE CIERTO TIEMPO DE UTILIZACION**
**CONSERVE SU MANUAL DE MONTAJE,**
**SI FALTARA UNA PIEZA, SERIA LA MANERA MAS FACIL DE COMUNICAR CON LA TIENDA.**

### CONSEJOS PARA EL MANTENIMIENTO:

*1 > DESPOLVOREAR CULDADOSAMENTE.*
*2 > UTILICE UN PAÑO SECO.*

**- NO USE NUNCA PRODUCTOS ABRASIVOS TALES COMO: POLVO DE LIMPIAR, LANA DE ACERO, SOLVENTES.**
**- NO MOJAR.**

| | PAPEL DE DECORACION | SUPERFICIE ESTRATIFICADAS | SUPERFICIE MAQUEADAS | MADERA BARNIZADA | TEXULL CUERO |
|---|---|---|---|---|---|
| AGUA Y JABON (JABON NEUTRO) | ○ | ○ | ○ | ○ | ○ |
| AGUA COM DETERGENTE | | ○ | ○ | | |
| MANTENIMIENTO ESPECIFICO DEL FABRICANTE | | | | | ○ |

## HRVATSKA

### UPUTE ZA MONTAŽU:

*1 > PAŽLJIVO PROČITAJTE UPTE ZA MONTAŽU.*
*2 > PRIPREMITE SVE DIJELOVE NAMJEŠTAJA.*
*3 > PRIKUPITE I PROVJERITE OKOVE ZA MONTAŽU.*
*4 > PRIPREMITE POTREBAN ALAT .*
*5 > PRIPREMITE PROSTOR ZA MONTAŽU.*
*6 > POČNITE MONTIRATI.*

**NEMOJTE UPOTREBLJAVATI SILU PRILIKOM SKLAPANJA**
**NAKON NEKOG VREMENA PONOVNO PRITEGNITE VIJKE**
**ČUVAJTE UPUTE ZA MONTAŽU**
**U SLUČAJU NEDOSTATKA NEKOG DIJELA NAJBOLJE ĆE BITI DA DA KONTAKIRATE PRODAJNO MJESTO.**

### UPUTE ZA ODRŽAVANJE :

*1 > PAŽLJIVO OBRISATI PRAŠINU.*
*2 > KORISTITE SUHU KRPU.*

**- ZABRANJENA JE UPOTREBA KEMIKALIJA ILI BILO KAKVIH POMOĆNIH SREDSTAVA ZA RIBANJE JAKIH SREDSTAV ZA ČIŠĆENJE ILI ČELIČNE VUNE**
**-NE MOKRA.**

| | PAPIR | LAMINAT | LAK | DRVO | TEKSTIL/ KOŽA |
|---|---|---|---|---|---|
| OTPINA SAPUNA | ○ | ○ | ○ | ○ | ○ |
| OTPINA DETERDŽENTA | | ○ | ○ | | |
| NAMJENSKA SREDSTVA | | | | | ○ |

## TÜRÇE

### MONTAJ TALIMATLARI:

*1 > MONTAJ TANITIM YAZISINI DIKKATILICE OKUYUNUZ .*
*2 > MOBILIYANIZI OLUŞTURAN PARÇALARI IŞARETLEYINIZ.*
*3 > HIRDAVATLA ILGILI PARÇALARI BIR ARAYA TOPLAYIP; KONTROL EDINIZ.*
*4 > GEREKEN ARAÇ VE GERECI TEDARIK EDINIZ.*
*5 > (KENDINIZE) BIR MONTAJ ALANI EDININIZ.*
*6 > MONTE ETMEYE BAŞLAYINIZ.*

**MONTAJLARI ZORLAMAYINIZ.**
**BIRKAÇ KULLANIMDAN SONRA VIDALARI SIKIŞTIRINIZ.**
**BIR PARÇANIN KAYBOLMASI DURUMUNDA MAGAZANIZLADAHA KOLAY ILETIŞIME GEÇEBILMENIZ IÇIN MONTAJJ KULLANIM TALIMATINIZI SAKLAYINIZ.**

### BAKIM TALIMATLARI:

*1 > TOZUNU DIKKATLICE ALINIZ.*
*2 > YUMUŞAK BIR BEZI TEMIZ SU VE AZ MIKTARDA SABUNLA(DETERJAN) NEMLENDIRINIZ.*

**ASLA AŞINDIRICI ÜRÜNLER KULLANMAYINIZ : ÇELIK YÜNÜ, SOLVENT...**
**BOL SUYLA YIKAMAYINIZ.**

| | SÜS KAGIDI | KATMAN YÜZEY | LAKE YÜZEY | CILALI TAHTA | TEKSTIL DERI |
|---|---|---|---|---|---|
| SABUNLU SU (NOTR SABUN) | ○ | ○ | ○ | ○ | ○ |
| DETERJAN KATILMIŞ SU | | ○ | ○ | | |
| ÜRETICIYE ÖZGÜ BAKIM | | | | | ○ |

## ENGLISH

### ASSEMBLY ADVICE :

*1 > CAREFULLY READ THE ASSEMBLY INSTRUCTION.*
*2 > IDENTIFY THE COMPONENTS OF THE FURNITURE.*
*3 > GROUP AND CHECK THE HARDWARE.*
*4 > USE THE REQUIRED TOOLS.*
*5 > CREATE AN ASSEMBLY ZONE.*
*6 > MAKE THE ASSEMBLY.*

**NEVER FORCE THE CONNECTIONS.**
**RE-TIGHTEN THE SCREWS AFTER FEW DAYS.**
**PLEASE RETAIN THE AI LEAFLET FOR FUTURE REFERENCE, THE AI CONTAINS INFORMATION WHEN CLAIMING FOR MISSING PARTS.**

### CLEANING ADVICE:

*1 > CAREFULLY REMOVE THE DUST.*
*2 > USE A SOFT, CLEAN DAMP CLOTH WITH SOAPY WATER.*

**NEVER USE ABRASIVE PRODUCTS OR SOLVENTS.**
**DO NOT APPLY EXCESSIVE PRESSURE WHEN USING THE DAMP CLOTH.**

| | PAPER DECOR | LAMINATED SURFACES | LACQUERED SURFACE | VARNISHED WOOD | LEATHER TEXTILE |
|---|---|---|---|---|---|
| SOAPY WATER (NEUTRAL SOAP) | ○ | ○ | ○ | ○ | ○ |
| WATER WITH DETERGENT | | ○ | ○ | | |
| SPECIFIC SUPPLIER CLEANING | | | | | ○ |

FR

Donnez ou recyclez vos meubles.

Association ou Magasin ou Déchèterie

https:/quefairedemesdechets.fr

LE TRI + FACILE

BAC DE TRI