Olbia

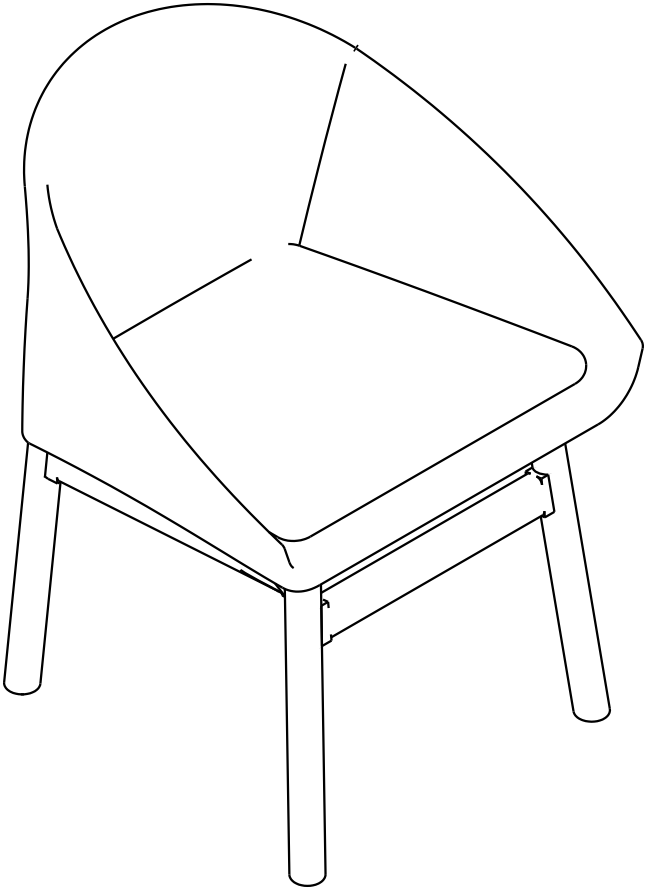

Kave

ED01

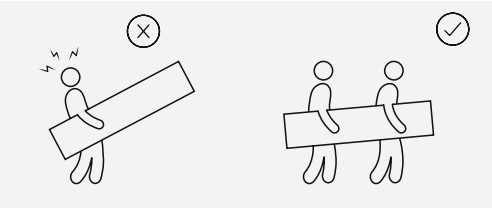

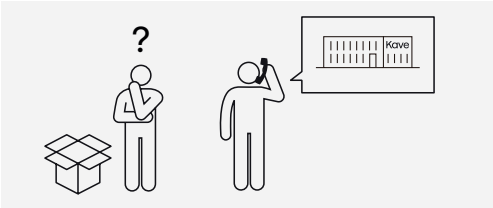
?
Kave

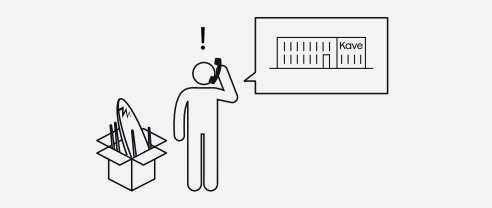
!
Kave

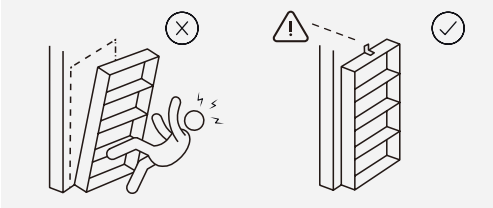

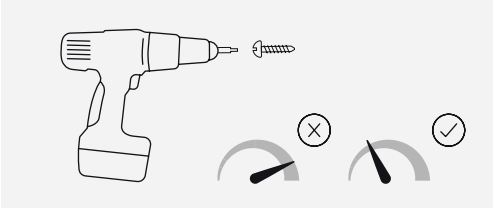

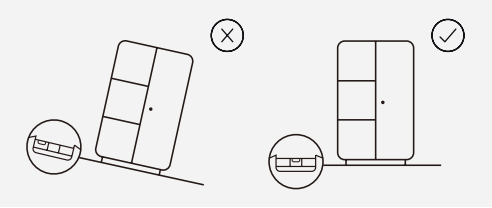

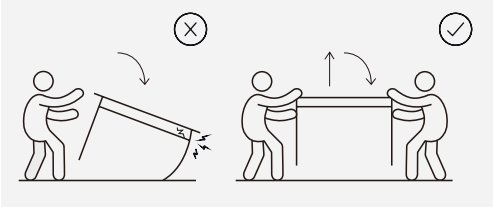

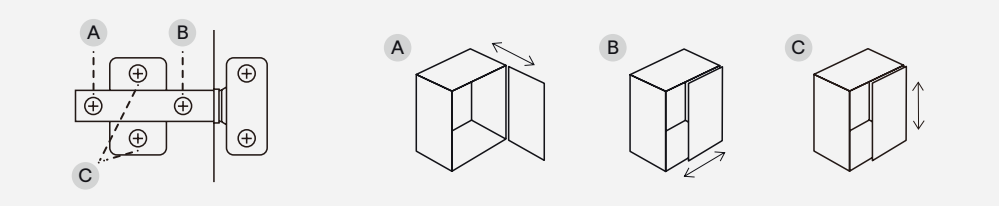
A
B
C
A
B
C

10 min

x1

x1

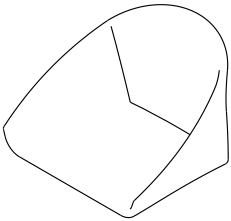

A x1

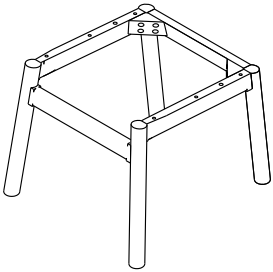

B x1

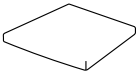

C x1

D x1
M6

E x6
M6 x 60 mm

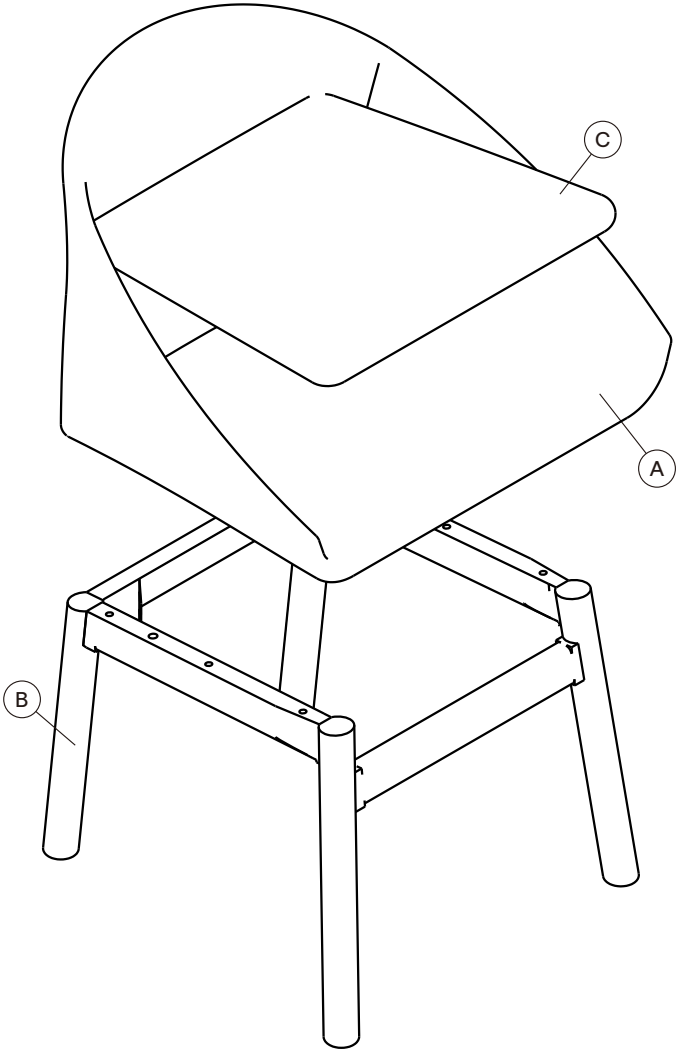
C
A
B

1

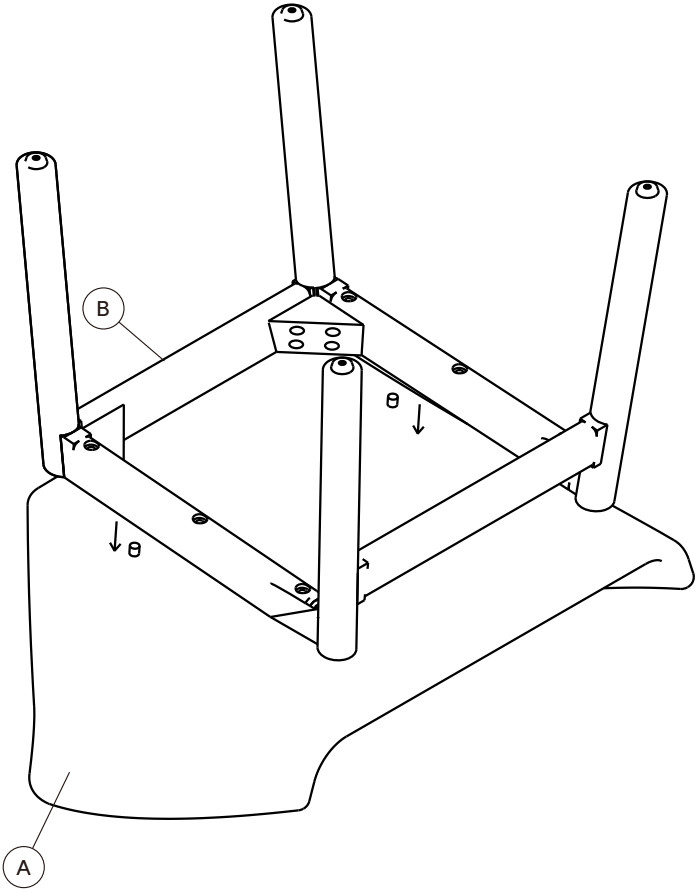

2

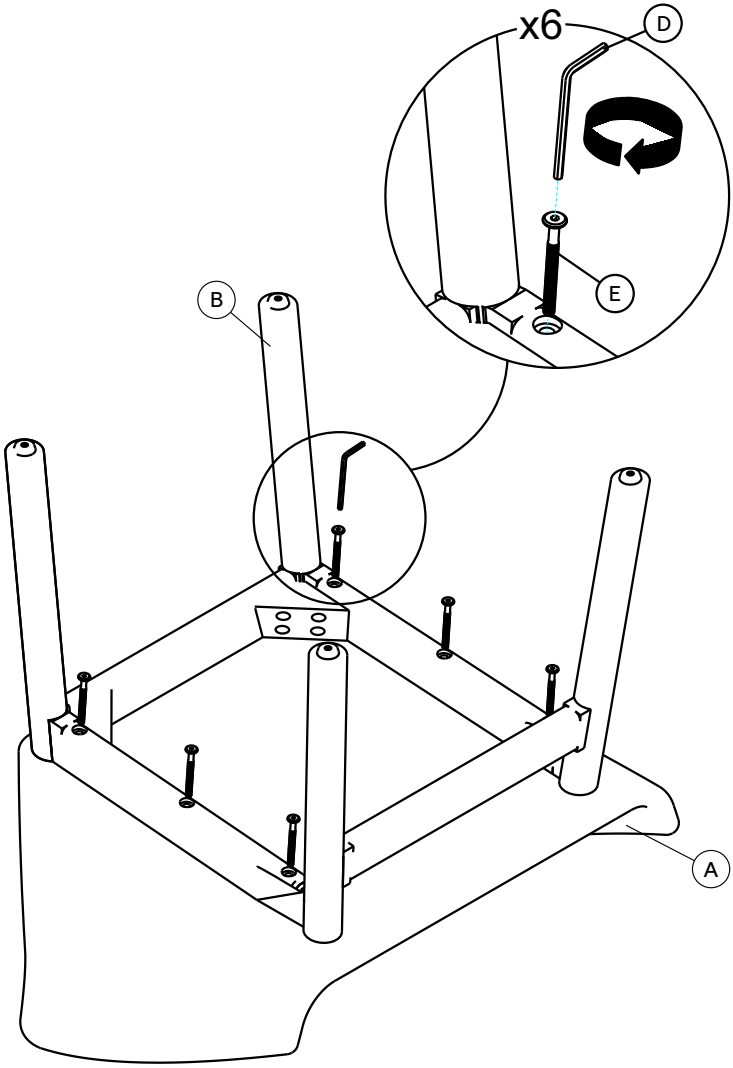

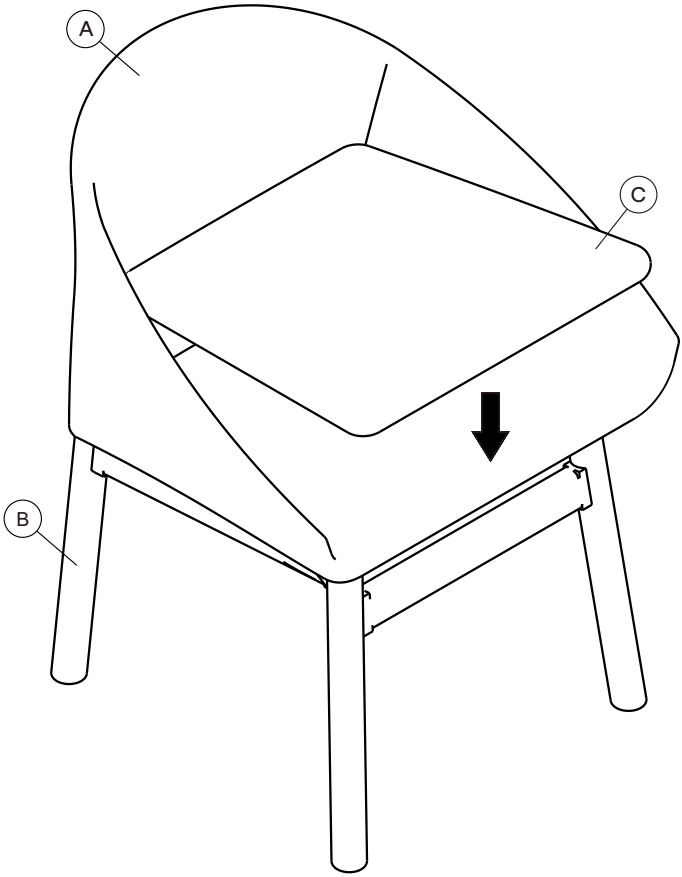
A
B
C

4

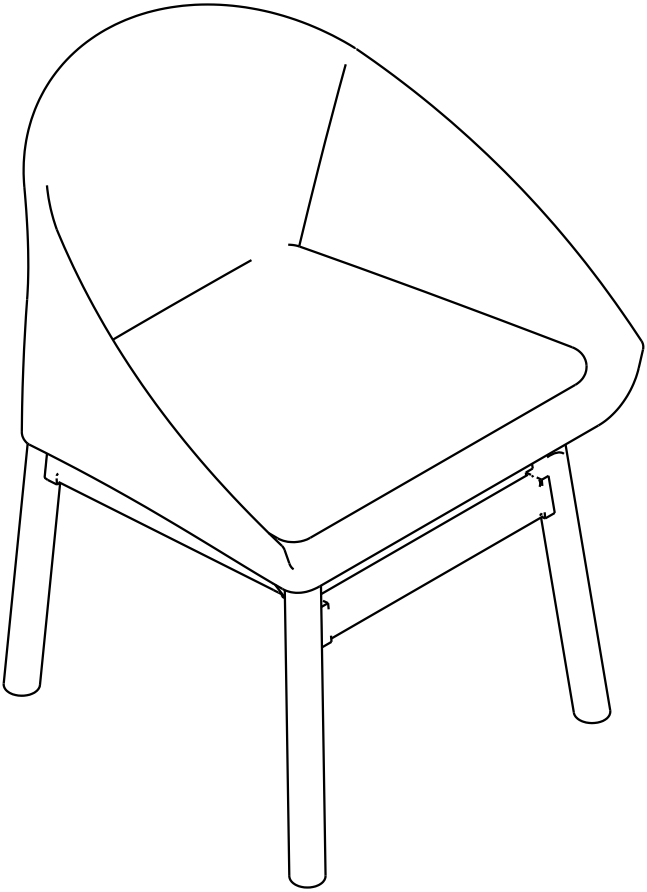

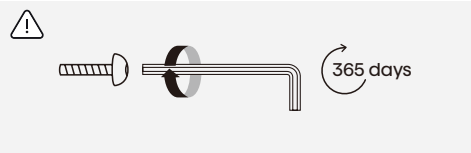

Kave

Julià Grup Furniture Solutions S.L.
B-17616277
Pol. Ind. Bosc d'en Cuca
C/ Tallers, 14. 17410 Sils, Spain
contact@kavehome.com

FR

22
PAP

Al Azul

IT: PAP 22, Carta.
Verifica le disposizioni del tuo comune.