Olbia

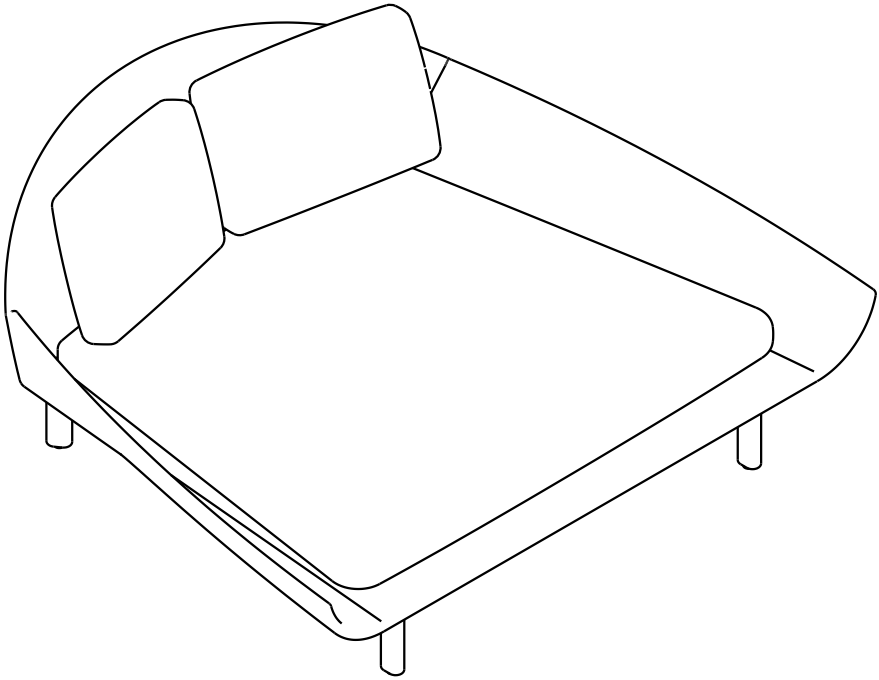

Kave

ED01

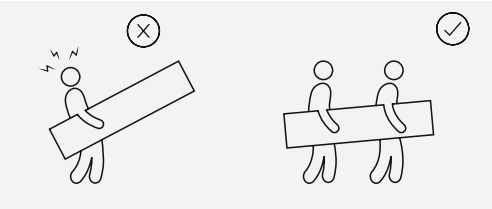

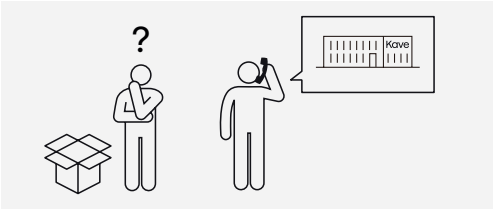
?
Kave

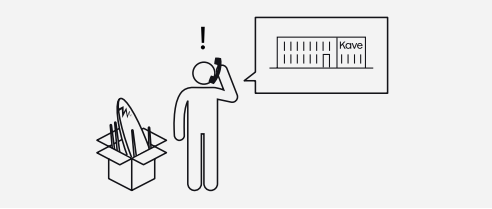
!
Kave

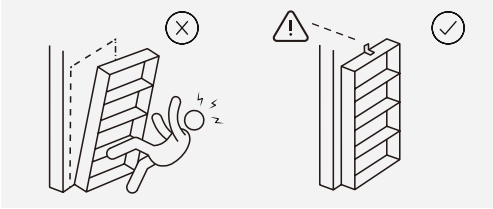

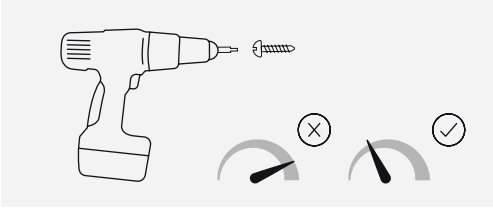

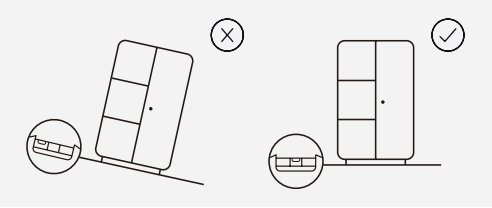

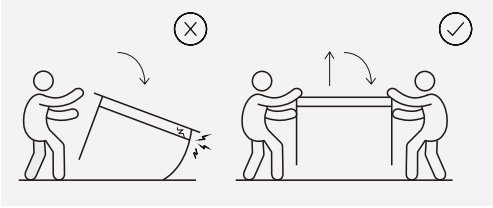

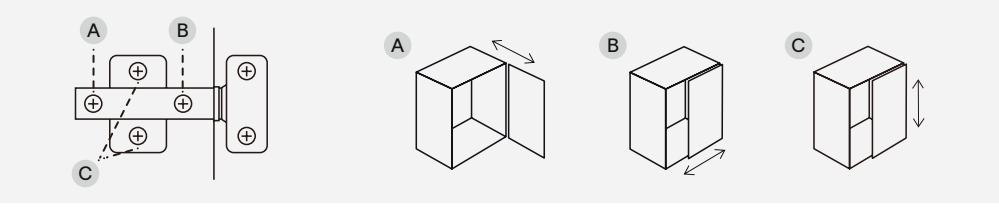
A
B
C
A
B
C

20 min

x1

x2

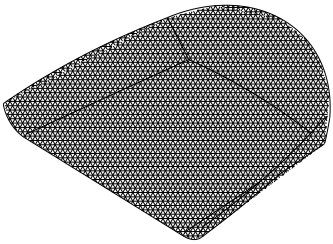

A x1

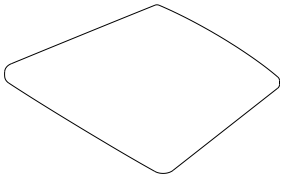

B x1

C x 2

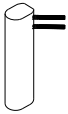

Dx2

E x2

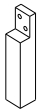

F x1

G x1

Hx1
M6

I x2
M6 x 40 mm

J x8
M8

Kx 8
16 x 8 x 1

L x 8
M8

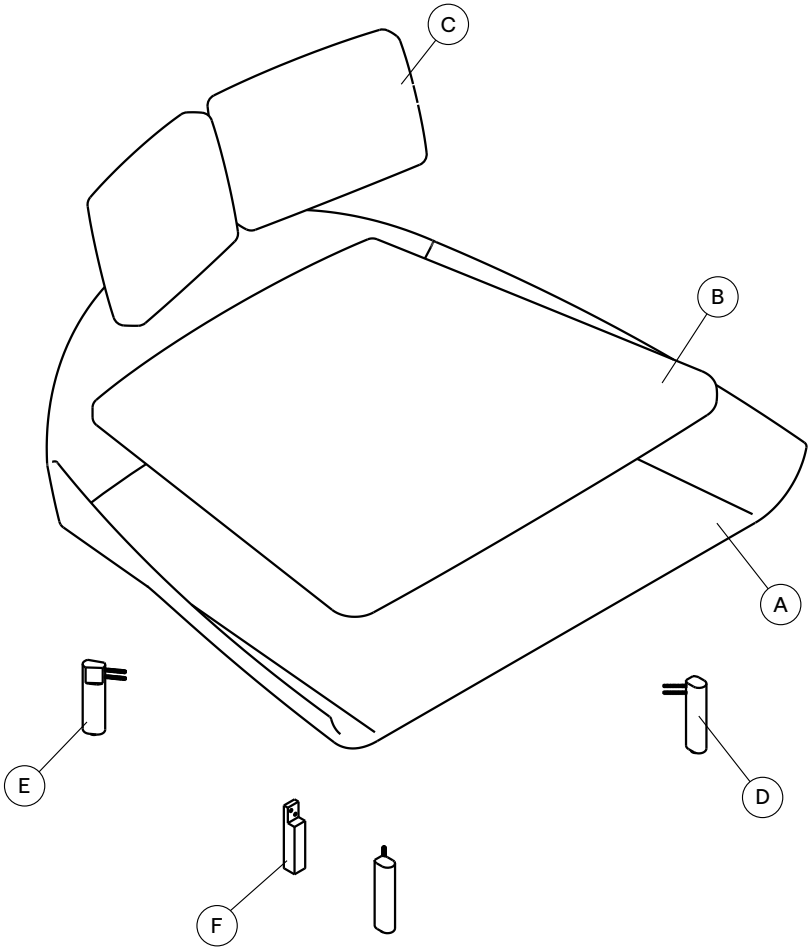
C
B
A
E
D
F

1

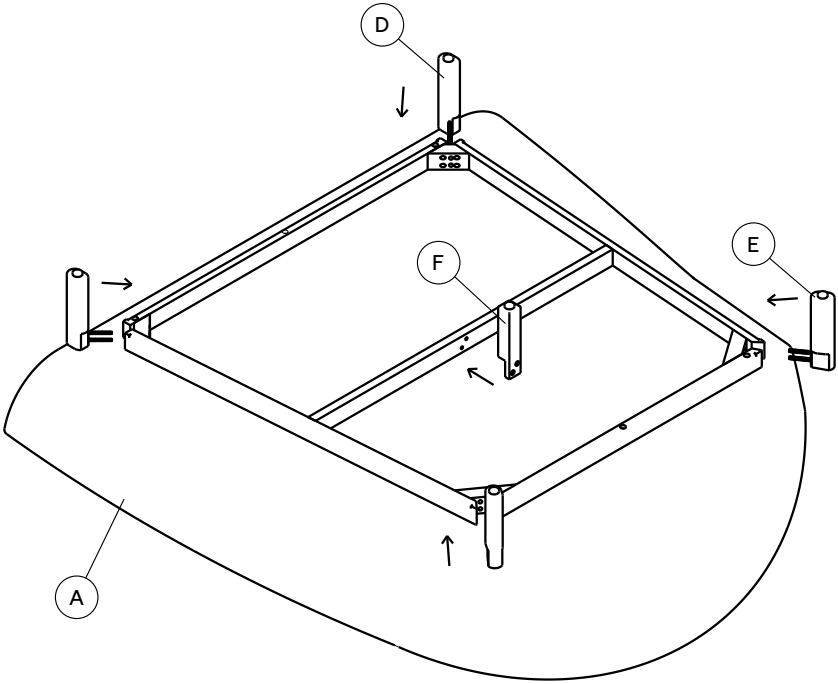

2

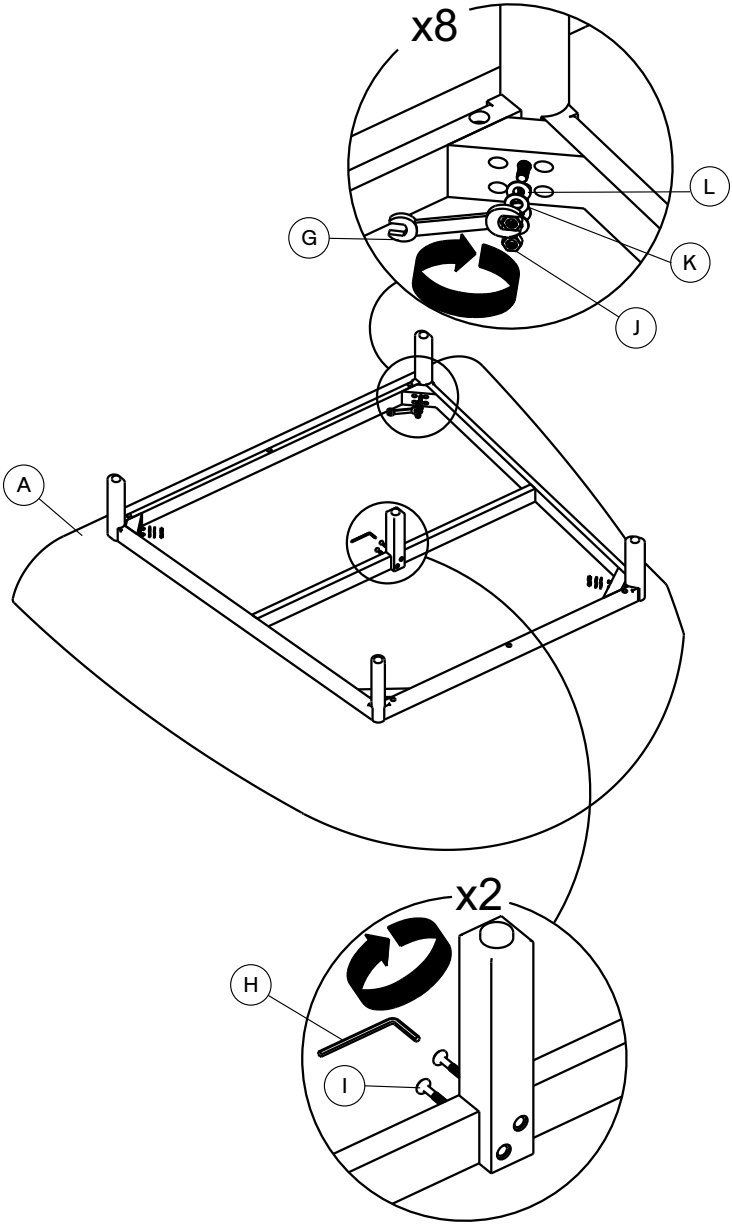

3

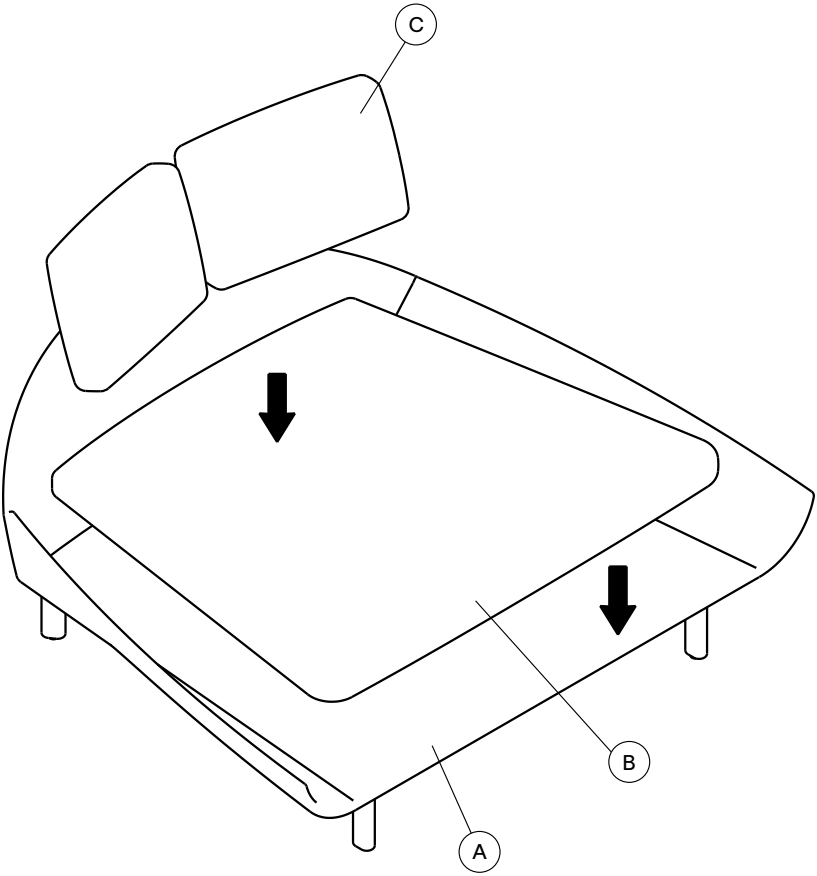

4

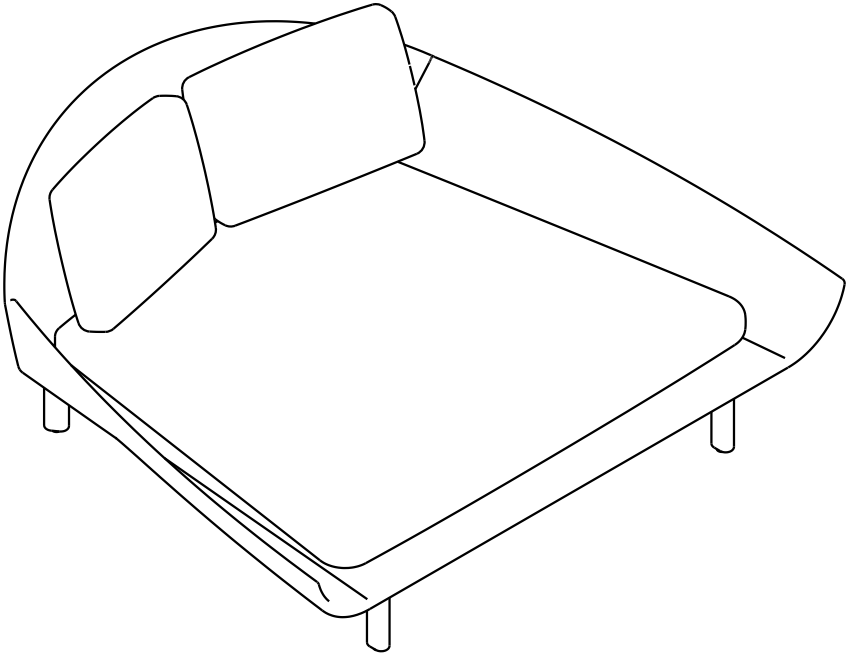

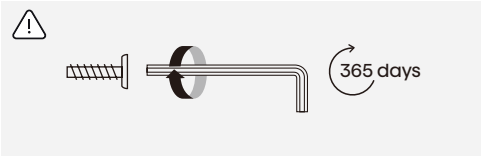

Kave

Julià Grup Furniture Solutions S.L.
B-17616277
Pol. Ind. Bosc d'en Cuca
C/ Tallers, 14. 17410 Sils, Spain
contact@kavehome.com

FR

22
PAP

Al Azul

IT: PAP 22, Carta.
Verifica le disposizioni del tuo comune.